男子ダブルス

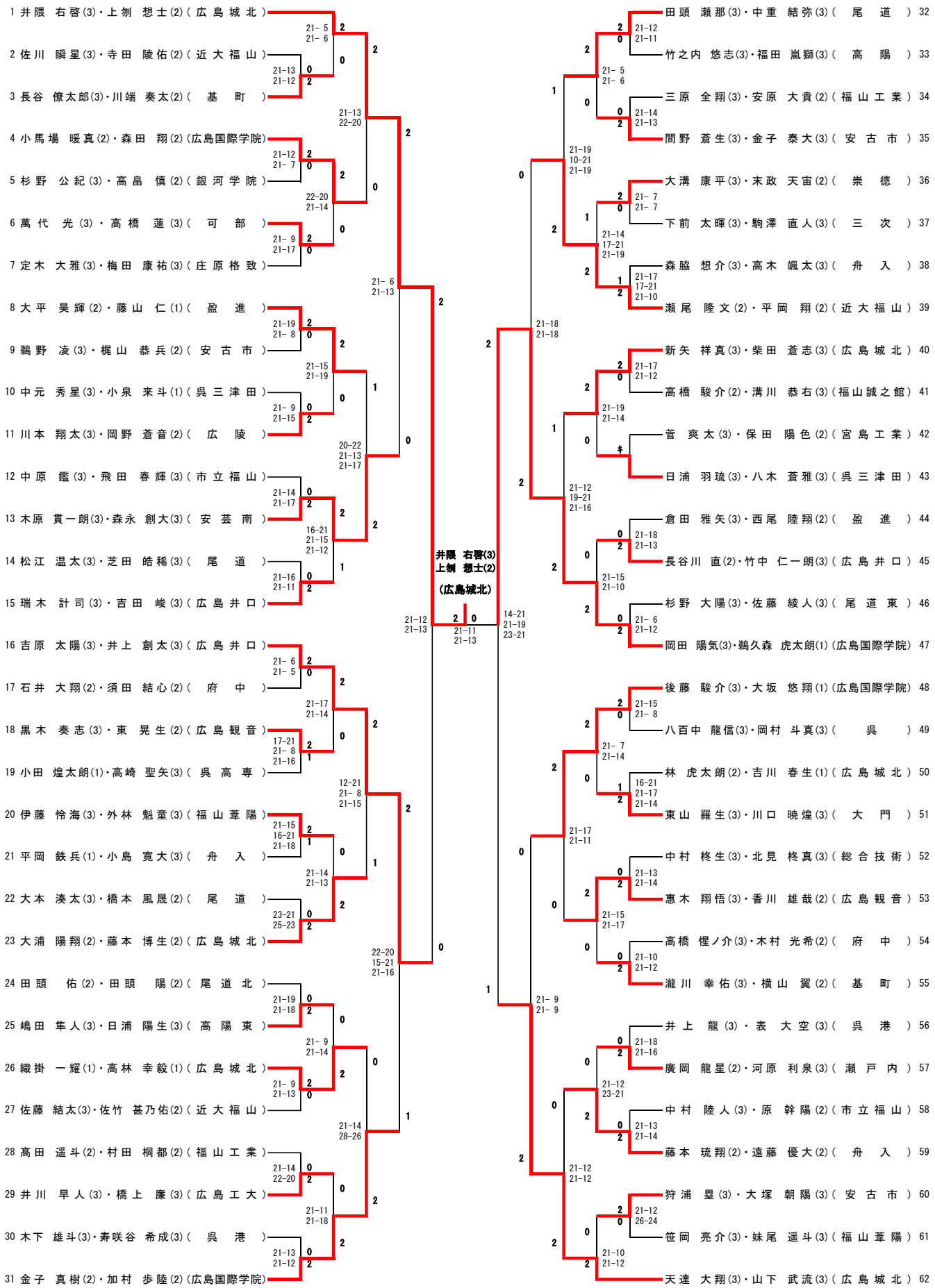
1 井隈 右啓(3)・上刎 想士(2)(広島城北)
2 佐川 瞬星(3)・寺田 陵佑(2)(近大福山)
3 長谷 僚太郎(3)・川端 奏太(2)(基町)
4 小馬場 暖真(2)・森田 翔(2)(広島国際学院)
5 杉野 公紀(3)・高畠 慎(2)(銀河学院)
6 萬代 光(3)・高橋 蓮(3)(可部)
7 定木 大雅(3)・梅田 康祐(3)(庄原格致)
8 大平 昊輝(2)・藤山 仁(1)(盈進)
9 鵜野 凌(3)・梶山 恭兵(2)(安古市)
10 中元 秀星(3)・小泉 来斗(1)(呉三津田)
11 川本 翔太(3)・岡野 蒼音(2)(広陵)
12 中原 鑑(3)・飛田 春輝(3)(市立福山)
13 木原 貫一朗(3)・森永 創大(3)(安芸南)
14 松江 温太(3)・芝田 皓稀(3)(尾道)
15 瑞木 計司(3)・吉田 峻(3)(広島井口)
16 吉原 太陽(3)・井上 創太(3)(広島井口)
17 石井 大翔(2)・須田 結心(2)(府中)
18 黒木 奏志(3)・東 晃生(2)(広島観音)
19 小田 煌太朗(1)・高崎 聖矢(3)(呉高専)
20 伊藤 怜海(3)・外林 魁童(3)(福山葦陽)
21 平岡 鉄兵(1)・小島 寛大(3)(舟入)
22 大本 湊太(3)・橋本 風晟(2)(尾道)
23 大浦 陽翔(2)・藤本 博生(2)(広島城北)
24 田頭 佑(2)・田頭 陽(2)(尾道北)
25 嶋田 隼人(3)・日浦 陽生(3)(高陽東)
26 織掛 一耀(1)・高林 幸毅(1)(広島城北)
27 佐藤 結太(3)・佐竹 甚乃佑(2)(近大福山)
28 髙田 遥斗(2)・村田 桐都(2)(福山工業)
29 井川 早人(3)・橋上 廉(3)(広島工大)
30 木下 雄斗(3)・寿咲谷 希成(3)(呉港)
31 金子 真樹(2)・加村 歩陸(2)(広島国際学院)
32 田頭 瀬那(3)・中重 結弥(3)(尾道)
33 竹之内 悠志(3)・福田 嵐獅(3)(高陽)
34 三原 全翔(3)・安原 大貴(2)(福山工業)
35 間野 蒼生(3)・金子 泰大(3)(安古市)
36 大溝 康平(3)・末政 天宙(2)(崇徳)
37 下前 太暉(3)・駒澤 直人(3)(三次)
38 森脇 想介(3)・高木 颯太(3)(舟入)
39 瀬尾 隆文(2)・平岡 翔(2)(近大福山)
40 新矢 祥真(3)・柴田 蒼志(3)(広島城北)
41 高橋 駿介(2)・溝川 恭右(3)(福山誠之館)
42 菅 爽太(3)・保田 陽色(2)(宮島工業)
43 日浦 羽琉(3)・八木 蒼雅(3)(呉三津田)
44 倉田 雅矢(3)・西尾 陸翔(2)(盈進)
45 長谷川 直(2)・竹中 仁一朗(3)(広島井口)
46 杉野 大陽(3)・佐藤 綾人(3)(尾道東)
47 岡田 陽気(3)・鵜久森 虎太朗(1)(広島国際学院)
48 後藤 駿介(3)・大坂 悠翔(1)(広島国際学院)
49 八百中 龍信(3)・岡村 斗真(3)(呉)
50 林 虎太朗(2)・吉川 春生(1)(広島城北)
51 東山 羅生(3)・川口 暁煌(3)(大門)
52 中村 柊生(3)・北見 柊真(3)(総合技術)
53 惠木 翔悟(3)・香川 雄哉(2)(広島観音)
54 高橋 惺ノ介(3)・木村 光希(2)(府中)
55 瀧川 幸佑(3)・横山 翼(2)(基町)
56 井上 龍(3)・表 大空(3)(呉港)
57 廣岡 龍星(2)・河原 利泉(3)(瀬戸内)
58 中村 陸人(3)・原 幹陽(2)(市立福山)
59 藤本 琉翔(2)・遠藤 優大(2)(舟入)
60 狩浦 塁(3)・大塚 朝陽(3)(安古市)
61 笹岡 亮介(3)・妹尾 遥斗(3)(福山葦陽)
62 天達 大翔(3)・山下 武流(3)(広島城北)
井隈 右啓(3)
上刎 想士(2)
(広島城北)