男子シングルス

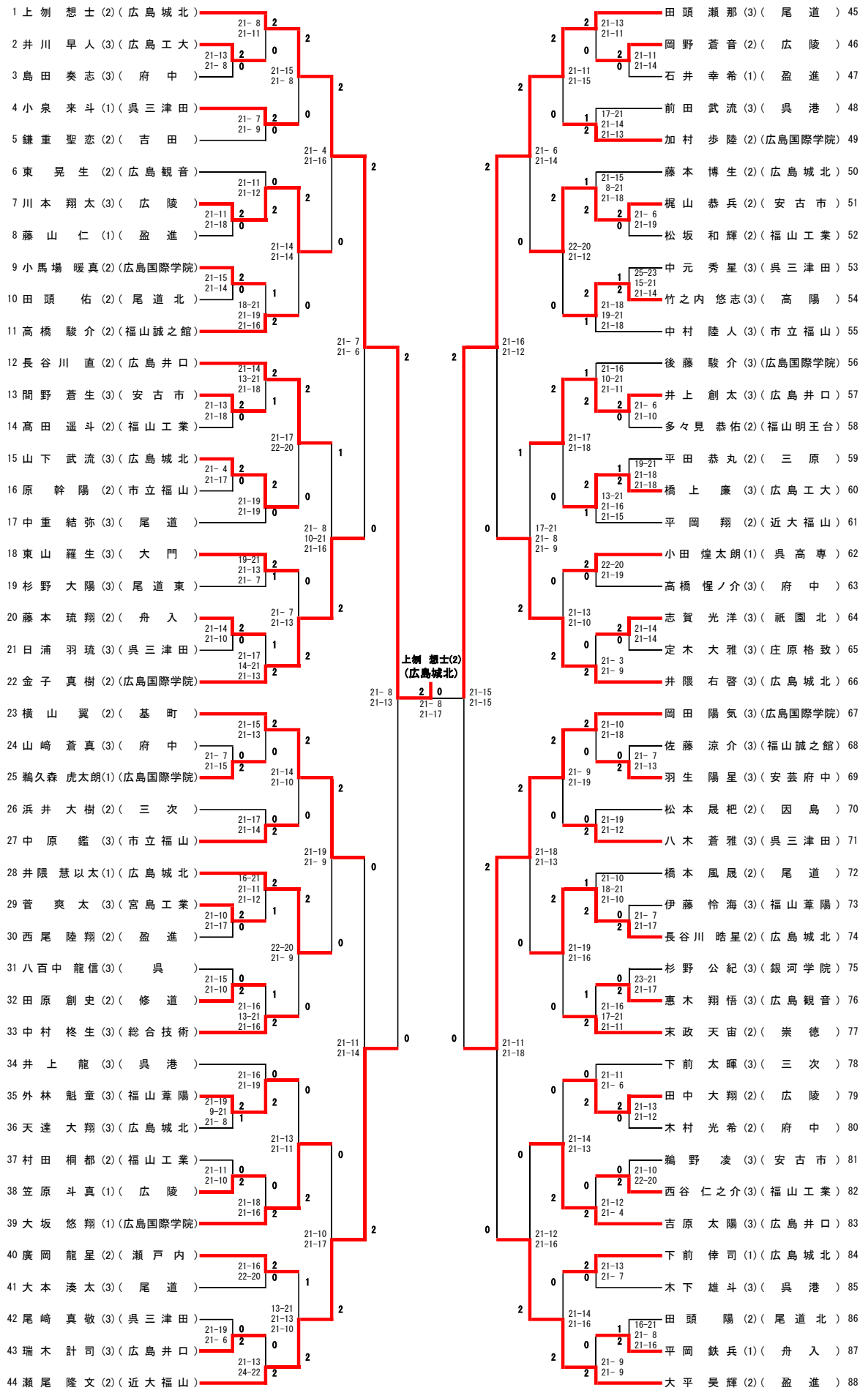
1 上 剏 想 士 (2)(広 島 城 北)
2 井 川 早 人 (3)(広 島 工 大)
3 島 田 奏 志 (3)(府 中)
4 小 泉 来 斗 (1)(呉 三 津 田)
5 鎌 重 聖 恋 (2)(吉 田)
6 東 晃 生 (2)(広 島 観 音)
7 川 本 翔 太 (3)(広 陵)
8 藤 山 仁 (1)(盈 進)
9 小 馬 場 暖 真 (2)(広島国際学院)
10 田 頭 佑 (2)(尾 道 北)
11 高 橋 駿 介 (2)(福山誠之館)
12 長 谷 川 直 (2)(広 島 井 口)
13 間 野 蒼 生 (3)(安 古 市)
14 髙 田 遥 斗 (2)(福 山 工 業)
15 山 下 武 流 (3)(広 島 城 北)
16 原 幹 陽 (2)(市 立 福 山)
17 中 重 結 弥 (3)(尾 道)
18 東 山 羅 生 (3)(大 門)
19 杉 野 大 陽 (3)(尾 道 東)
20 藤 本 琉 翔 (2)(舟 入)
21 日 浦 羽 琉 (3)(呉 三 津 田)
22 金 子 真 樹 (2)(広島国際学院)
23 横 山 翼 (2)(基 町)
24 山 崎 蒼 真 (3)(府 中)
25 鵜久森 虎太朗(1)(広島国際学院)
26 浜 井 大 樹 (2)(三 次)
27 中 原 鑑 (3)(市 立 福 山)
28 井 隈 慧 以 太 (1)(広 島 城 北)
29 菅 爽 太 (3)(宮 島 工 業)
30 西 尾 陸 翔 (2)(盈 進)
31 八 百 中 龍 信 (3)(呉)
32 田 原 創 史 (2)(修 道)
33 中 村 柊 生 (3)(総 合 技 術)
34 井 上 龍 (3)(呉 港)
35 外 林 魁 童 (3)(福 山 葦 陽)
36 天 達 大 翔 (3)(広 島 城 北)
37 村 田 桐 都 (2)(福 山 工 業)
38 笠 原 斗 真 (1)(広 陵)
39 大 坂 悠 翔 (1)(広島国際学院)
40 廣 岡 龍 星 (2)(瀬 戸 内)
41 大 本 湊 太 (3)(尾 道)
42 尾 崎 真 敬 (3)(呉 三 津 田)
43 瑞 木 計 司 (3)(広 島 井 口)
44 瀬 尾 隆 文 (2)(近 大 福 山)
45 田 頭 瀬 那 (3)(尾 道)
46 岡 野 蒼 音 (2)(広 陵)
47 石 井 幸 希 (1)(盈 進)
48 前 田 武 流 (3)(呉 港)
49 加 村 歩 陸 (2)(広島国際学院)
50 藤 本 博 生 (2)(広 島 城 北)
51 梶 山 恭 兵 (2)(安 古 市)
52 松 坂 和 輝 (2)(福 山 工 業)
53 中 元 秀 星 (3)(呉 三 津 田)
54 竹 之 内 悠 志 (3)(高 陽)
55 中 村 陸 人 (3)(市 立 福 山)
56 後 藤 駿 介 (3)(広島国際学院)
57 井 上 創 太 (3)(広 島 井 口)
58 多 々 見 恭 佑 (2)(福山明王台)
59 平 田 恭 丸 (2)(三 原)
60 橋 上 廉 (3)(広 島 工 大)
61 平 岡 翔 (2)(近 大 福 山)
62 小 田 煌 太 朗 (1)(呉 高 専)
63 高 橋 惺 ノ 介 (3)(府 中)
64 志 賀 光 洋 (3)(祇 園 北)
65 定 木 大 雅 (3)(庄 原 格 致)
66 井 隈 右 啓 (3)(広 島 城 北)
67 岡 田 陽 気 (3)(広島国際学院)
68 佐 藤 涼 介 (3)(福山誠之館)
69 羽 生 陽 星 (3)(安 芸 府 中)
70 松 本 晟 杷 (2)(因 島)
71 八 木 蒼 雅 (3)(呉 三 津 田)
72 橋 本 風 晟 (2)(尾 道)
73 伊 藤 怜 海 (3)(福 山 葦 陽)
74 長 谷 川 晧 星 (2)(広 島 城 北)
75 杉 野 公 紀 (3)(銀 河 学 院)
76 惠 木 翔 悟 (3)(広 島 観 音)
76 末 政 天 宙 (2)(崇 徳)
78 下 前 太 暉 (3)(三 次)
79 田 中 大 翔 (2)(広 陵)
80 木 村 光 希 (2)(府 中)
81 鵜 野 凌 (3)(安 古 市)
82 西 谷 仁 之 介 (3)(福 山 工 業)
83 吉 原 太 陽 (3)(広 島 井 口)
84 下 前 倖 司 (1)(広 島 城 北)
85 木 下 雄 斗 (3)(呉 港)
86 田 頭 陽 (2)(尾 道 北)
87 平 岡 鉄 兵 (1)(舟 入)
88 大 平 昊 輝 (2)(盈 進)
上剏 想士(2)
(広島城北)