女子ダブルス

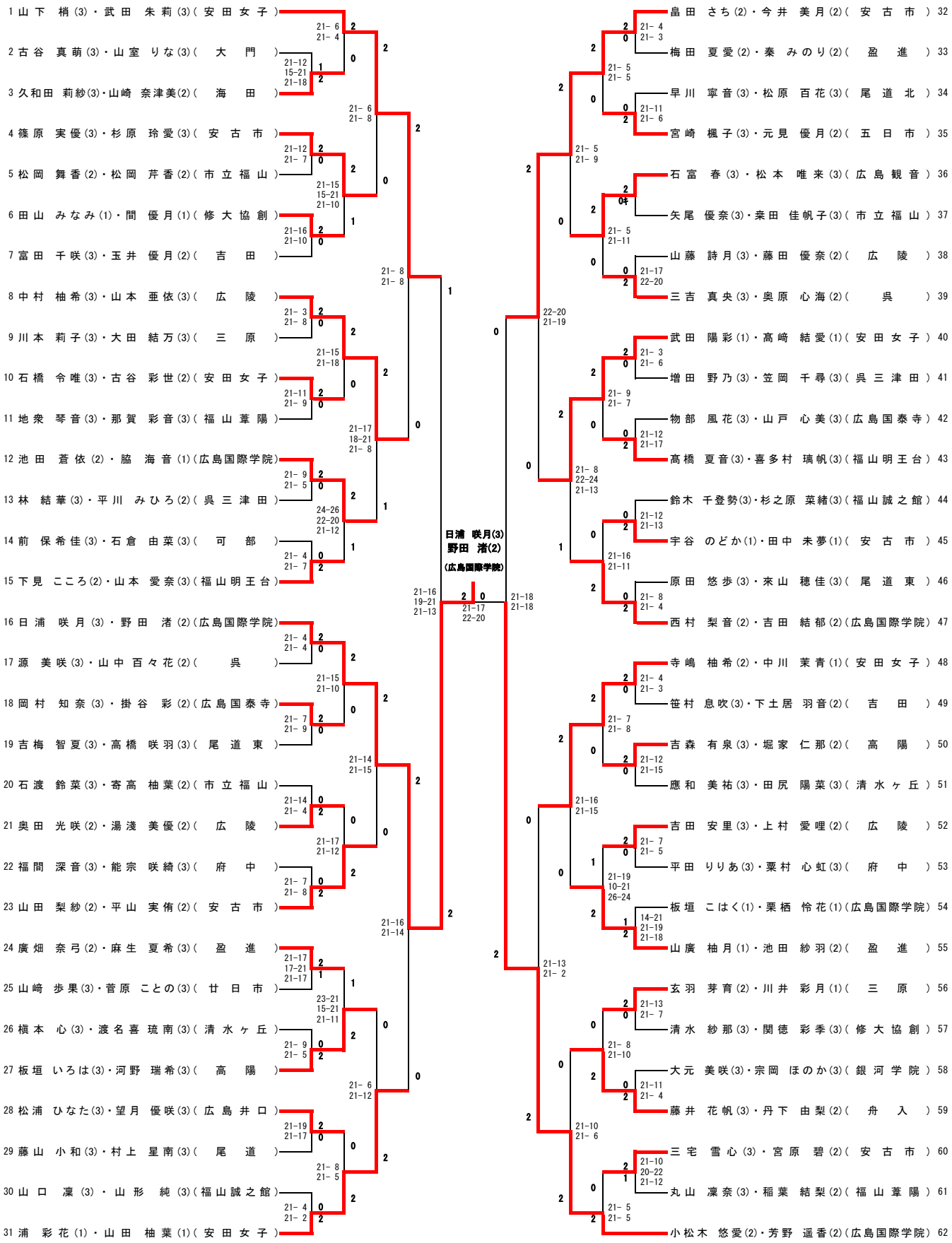
1 山下 梢(3)・武田 朱莉(3)(安田女子)
2 古谷 真萌(3)・山室 りな(3)(大門)
3 久和田 莉紗(3)・山崎 奈津美(2)(海田)
4 篠原 実優(3)・杉原 玲愛(3)(安古市)
5 松岡 舞香(2)・松岡 芹香(2)(市立福山)
6 田山 みなみ(1)・間 優月(1)(修大協創)
7 富田 千咲(3)・玉井 優月(2)(吉田)
8 中村 柚希(3)・山本 亜依(3)(広陵)
9 川本 莉子(3)・大田 結万(3)(三原)
10 石橋 令唯(3)・古谷 彩世(2)(安田女子)
11 地衆 琴音(3)・那賀 彩音(3)(福山葦陽)
12 池田 蒼依(2)・脇 海音(1)(広島国際学院)
13 林 結華(3)・平川 みひろ(2)(呉三津田)
14 前 保希佳(3)・石倉 由菜(3)(可部)
15 下見 こころ(2)・山本 愛奈(3)(福山明王台)
16 日浦 咲月(3)・野田 渚(2)(広島国際学院)
17 源 美咲(3)・山中 百々花(2)(呉)
18 岡村 知奈(3)・掛谷 彩(2)(広島国泰寺)
19 吉梅 智夏(3)・高橋 咲羽(3)(尾道東)
20 石渡 鈴菜(3)・寄高 柚葉(2)(市立福山)
21 奥田 光咲(2)・湯淺 美優(2)(広陵)
22 福間 深音(3)・能宗 咲綺(3)(府中)
23 山田 梨紗(2)・平山 実侑(2)(安古市)
24 廣畑 奈弓(2)・麻生 夏希(3)(盈進)
25 山崎 歩果(3)・菅原 ことの(3)(廿日市)
26 槇本 心(3)・渡名喜 琉南(3)(清水ヶ丘)
27 板垣 いろは(3)・河野 瑞希(3)(高陽)
28 松浦 ひなた(3)・望月 優咲(3)(広島井口)
29 藤山 小和(3)・村上 星南(3)(尾道)
30 山口 凜(3)・山形 純(3)(福山誠之館)
31 浦 彩花(1)・山田 柚葉(1)(安田女子)
32 畠田 さち(2)・今井 美月(2)(安古市)
33 梅田 夏愛(2)・秦 みのり(2)(盈進)
34 早川 寧音(3)・松原 百花(3)(尾道北)
35 宮崎 楓子(3)・元見 優月(2)(五日市)
36 石富 春(3)・松本 唯来(3)(広島観音)
37 矢尾 優奈(3)・桒田 佳帆子(3)(市立福山)
38 山藤 詩月(3)・藤田 優奈(2)(広陵)
39 三吉 真央(3)・奥原 心海(2)(呉)
40 武田 陽彩(1)・髙崎 結愛(1)(安田女子)
41 増田 野乃(3)・笠岡 千尋(3)(呉三津田)
42 物部 風花(3)・山戸 心美(3)(広島国泰寺)
43 髙橋 夏音(3)・喜多村 璃帆(3)(福山明王台)
44 鈴木 千登勢(3)・杉之原 菜緒(3)(福山誠之館)
45 宇谷 のどか(1)・田中 未夢(1)(安古市)
46 原田 悠歩(3)・來山 穂佳(3)(尾道東)
47 西村 梨音(2)・吉田 結郁(2)(広島国際学院)
48 寺嶋 柚希(2)・中川 茉青(1)(安田女子)
49 笹村 息吹(3)・下土居 羽音(2)(吉田)
50 吉森 有泉(3)・堀家 仁那(2)(高陽)
51 應和 美祐(3)・田尻 陽菜(3)(清水ヶ丘)
52 吉田 安里(3)・上村 愛哩(2)(広陵)
53 平田 りりあ(3)・粟村 心虹(3)(府中)
54 板垣 こはく(1)・栗栖 怜花(1)(広島国際学院)
55 山廣 柚月(1)・池田 紗羽(2)(盈進)
56 玄羽 芽育(2)・川井 彩月(1)(三原)
57 清水 紗那(3)・関徳 彩季(3)(修大協創)
58 大元 美咲(3)・宗岡 ほのか(3)(銀河学院)
59 藤井 花帆(3)・丹下 由梨(2)(舟入)
60 三宅 雪心(3)・宮原 碧(2)(安古市)
61 丸山 凜奈(3)・稲葉 結梨(2)(福山葦陽)
62 小松木 悠愛(2)・芳野 遥香(2)(広島国際学院)
日浦 咲月(3)
野田 渚(2)
(広島国際学院)