女子シングルス

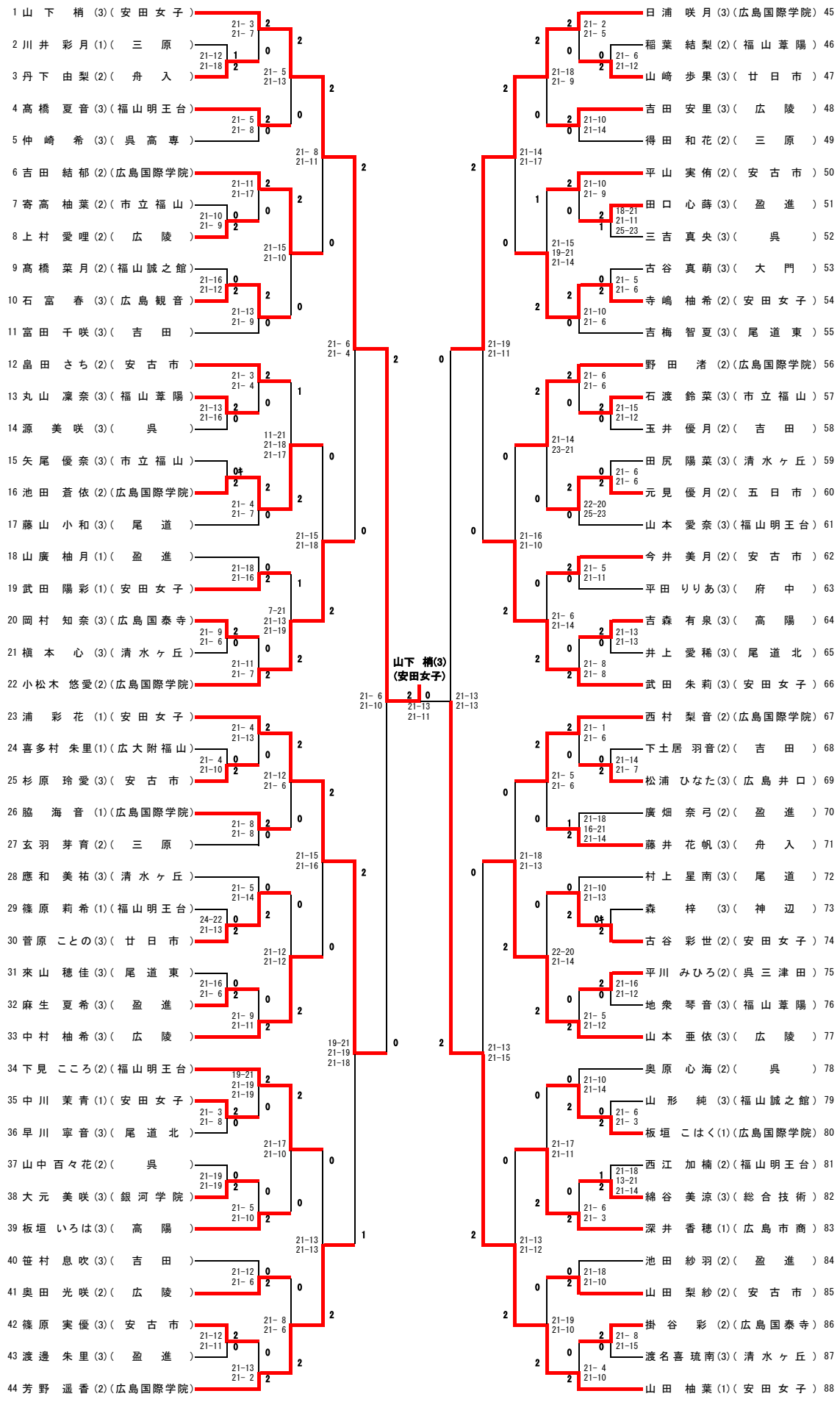
1 山下 梢 (3)(安田女子)
2 川井 彩月 (1)(三原)
3 丹下 由梨 (2)(舟入)
4 髙橋 夏音 (3)(福山明王台)
5 仲崎 希 (3)(呉高専)
6 吉田 結郁 (2)(広島国際学院)
7 寄高 柚葉 (2)(市立福山)
8 上村 愛哩 (2)(広陵)
9 髙橋 菜月 (2)(福山誠之館)
10 石富 春 (3)(広島観音)
11 富田 千咲 (3)(吉田)
12 畠田 さち (2)(安古市)
13 丸山 凜奈 (3)(福山葦陽)
14 源 美咲 (3)(呉)
15 矢尾 優奈 (3)(市立福山)
16 池田 蒼依 (2)(広島国際学院)
17 藤山 小和 (3)(尾道)
18 山廣 柚月 (1)(盈進)
19 武田 陽彩 (1)(安田女子)
20 岡村 知奈 (3)(広島国泰寺)
21 槇本 心 (3)(清水ヶ丘)
22 小松木 悠愛 (2)(広島国際学院)
23 浦 彩花 (1)(安田女子)
24 喜多村 朱里 (1)(広大附福山)
25 杉原 玲愛 (3)(安古市)
26 脇 海音 (1)(広島国際学院)
27 玄羽 芽育 (2)(三原)
28 應和 美祐 (3)(清水ヶ丘)
29 篠原 莉希 (1)(福山明王台)
30 菅原 ことの (3)(廿日市)
31 來山 穂佳 (3)(尾道東)
32 麻生 夏希 (3)(盈進)
33 中村 柚希 (3)(広陵)
34 下見 こころ (2)(福山明王台)
35 中川 茉青 (1)(安田女子)
36 早川 寧音 (3)(尾道北)
37 山中 百々花 (2)(呉)
38 大元 美咲 (3)(銀河学院)
39 板垣 いろは (3)(高陽)
40 笹村 息吹 (3)(吉田)
41 奥田 光咲 (2)(広陵)
42 篠原 実優 (3)(安古市)
43 渡邊 朱里 (3)(盈進)
44 芳野 遥香 (2)(広島国際学院)
45 日浦 咲月 (3)(広島国際学院)
46 稲葉 結梨 (2)(福山葦陽)
47 山崎 歩果 (3)(廿日市)
48 吉田 安里 (3)(広陵)
49 得田 和花 (2)(三原)
50 平山 実侑 (2)(安古市)
51 田口 心蒔 (3)(盈進)
52 三吉 真央 (3)(呉)
53 古谷 真萌 (3)(大門)
54 寺嶋 柚希 (2)(安田女子)
55 吉梅 智夏 (3)(尾道東)
56 野田 渚 (2)(広島国際学院)
57 石渡 鈴菜 (3)(市立福山)
58 玉井 優月 (2)(吉田)
59 田尻 陽菜 (3)(清水ヶ丘)
60 元見 優月 (2)(五日市)
61 山本 愛奈 (3)(福山明王台)
62 今井 美月 (2)(安古市)
63 平田 りりあ (3)(府中)
64 吉森 有泉 (3)(高陽)
65 井上 愛稀 (3)(尾道北)
66 武田 朱莉 (3)(安田女子)
67 西村 梨音 (2)(広島国際学院)
68 下土居 羽音 (2)(吉田)
69 松浦 ひなた (3)(広島井口)
70 廣畑 奈弓 (2)(盈進)
71 藤井 花帆 (3)(舟入)
72 村上 星南 (3)(尾道)
73 森 梓 (3)(神辺)
74 古谷 彩世 (2)(安田女子)
75 平川 みひろ (2)(呉三津田)
76 地衆 琴音 (3)(福山葦陽)
77 山本 亜依 (3)(広陵)
78 奥原 心海 (2)(呉)
79 山形 純 (3)(福山誠之館)
80 板垣 こはく (1)(広島国際学院)
81 西江 加楠 (2)(福山明王台)
82 綿谷 美涼 (3)(総合技術)
83 深井 香穂 (1)(広島市商)
84 池田 紗羽 (2)(盈進)
85 山田 梨紗 (2)(安古市)
86 掛谷 彩 (2)(広島国泰寺)
87 渡名喜 琉南 (3)(清水ヶ丘)
88 山田 柚葉 (1)(安田女子)
山下 梢(3)
(安田女子)