2年女子シングルス

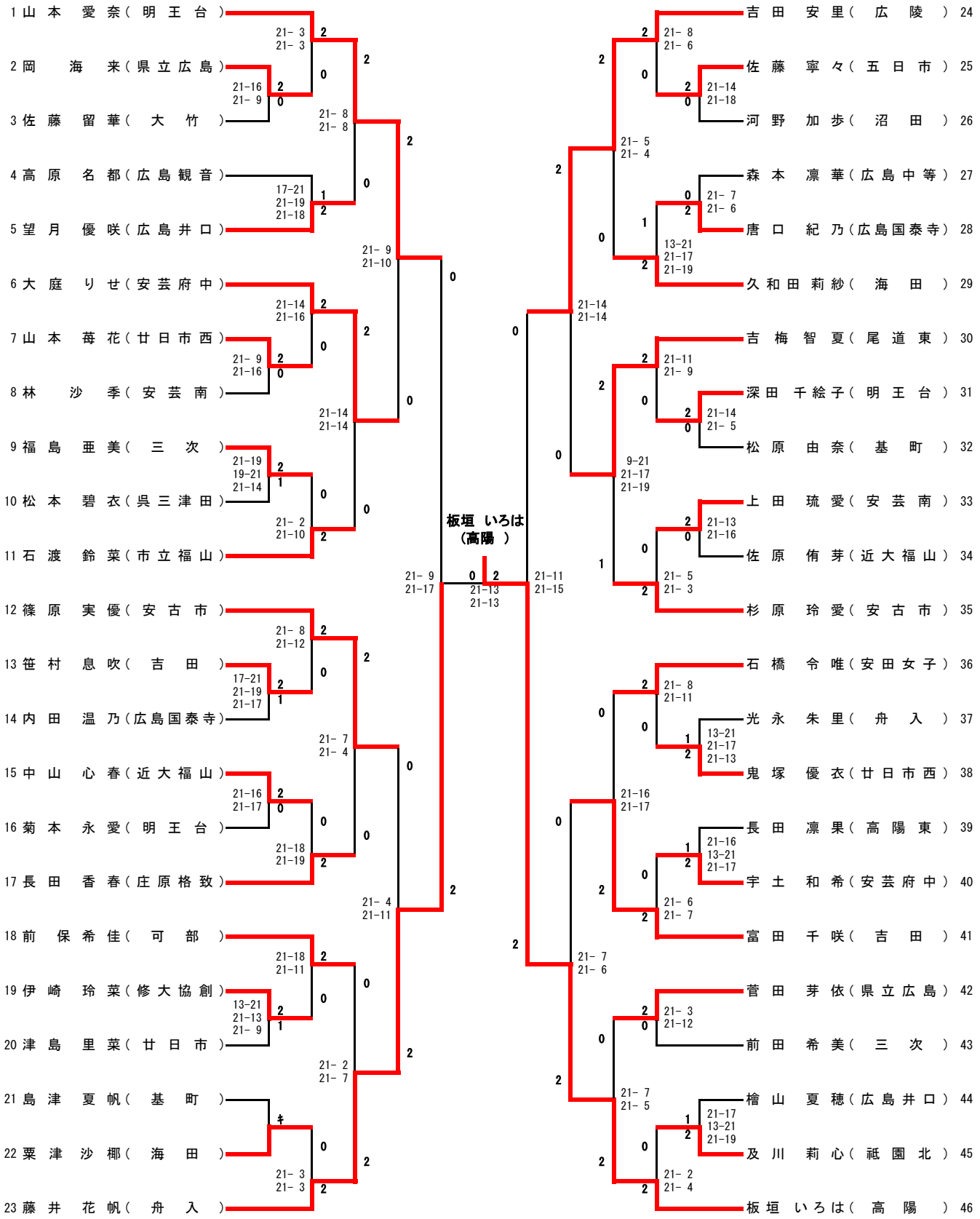
1 山本 愛奈（明王台）
2 岡 海来（県立広島）
3 佐藤 留華（大竹）
4 高原 名都（広島観音）
5 望月 優咲（広島井口）
6 大庭 りせ（安芸府中）
7 山本 苺花（廿日市西）
8 林 沙季（安芸南）
9 福島 亜美（三次）
10 松本 碧衣（呉三津田）
11 石渡 鈴菜（市立福山）
12 篠原 実優（安古市）
13 笹村 息吹（吉田）
14 内田 温乃（広島国泰寺）
15 中山 心春（近大福山）
16 菊本 永愛（明王台）
17 長田 香春（庄原格致）
18 前 保希佳（可部）
19 伊崎 玲菜（修大協創）
20 津島 里菜（廿日市）
21 島津 夏帆（基町）
22 粟津 沙椰（海田）
23 藤井 花帆（舟入）
24 吉田 安里（広陵）
25 佐藤 寧々（五日市）
26 河野 加歩（沼田）
27 森本 凛華（広島中等）
28 唐口 紀乃（広島国泰寺）
29 久和田 莉紗（海田）
30 吉梅 智夏（尾道東）
31 深田 千絵子（明王台）
32 松原 由奈（基町）
33 上田 琉愛（安芸南）
34 佐原 侑芽（近大福山）
35 杉原 玲愛（安古市）
36 石橋 令唯（安田女子）
37 光永 朱里（舟入）
38 鬼塚 優衣（廿日市西）
39 長田 凛果（高陽東）
40 宇土 和希（安芸府中）
41 富田 千咲（吉田）
42 菅田 芽依（県立広島）
43 前田 希美（三次）
44 檜山 夏穂（広島井口）
45 及川 莉心（祇園北）
46 板垣 いろは（高陽）
板垣 いろは
（高陽）