2年女子ダブルス

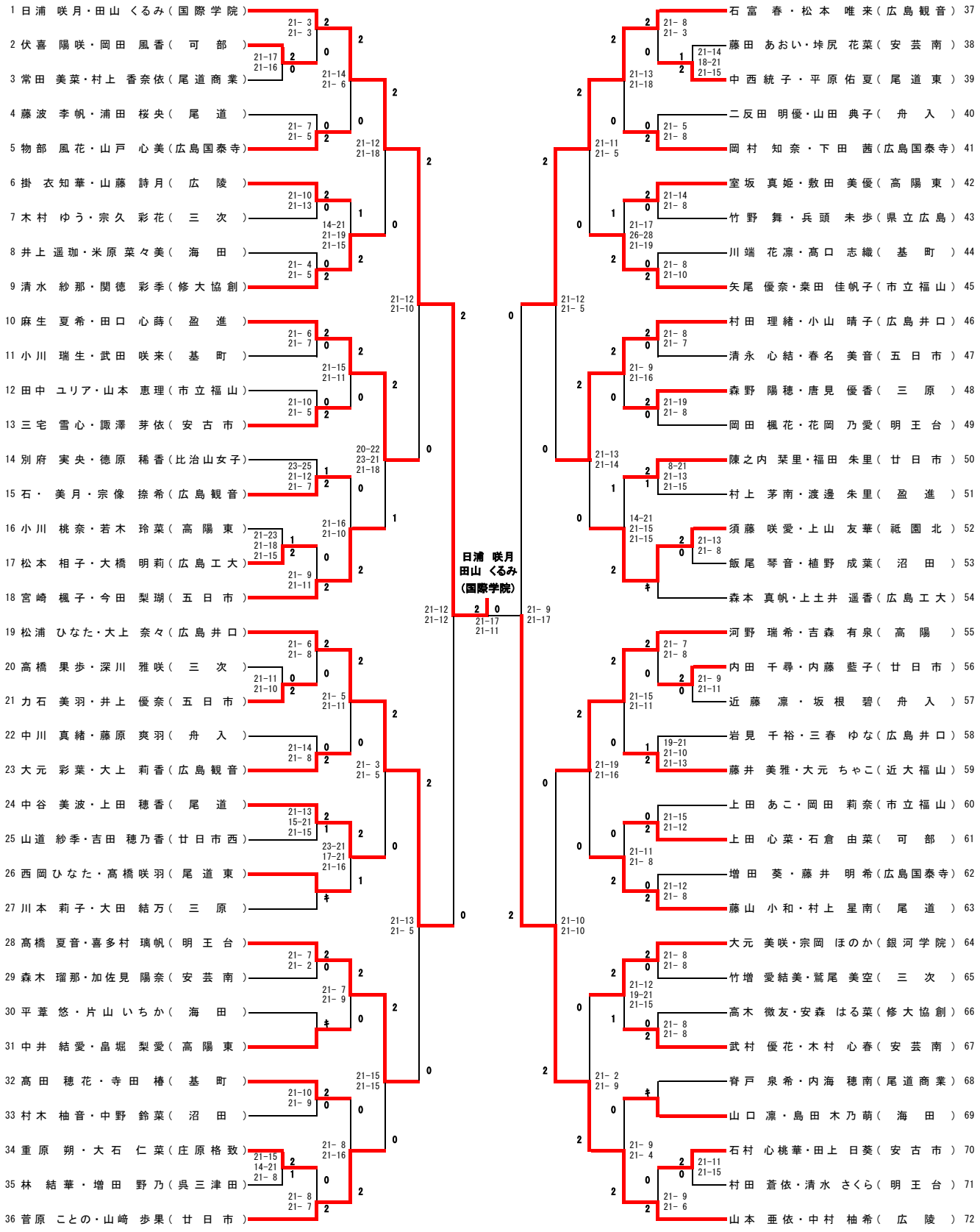
1 日浦 咲月・田山 くるみ（国際学院）
2 伏喜 陽咲・岡田 風香（可部）
3 常田 美菜・村上 香奈依（尾道商業）
4 藤波 李帆・浦田 桜央（尾道）
5 物部 風花・山戸 心美（広島国泰寺）
6 掛 衣知華・山藤 詩月（広陵）
7 木村 ゆう・宗久 彩花（三次）
8 井上 遥珈・米原 菜々美（海田）
9 清水 紗那・関徳 彩季（修大協創）
10 麻生 夏希・田口 心蒔（盈進）
11 小川 瑞生・武田 咲来（基町）
12 田中 ユリア・山本 恵理（市立福山）
13 三宅 雪心・諏澤 芽依（安古市）
14 別府 実央・徳原 稀香（比治山女子）
15 石・ 美月・宗像 捺希（広島観音）
16 小川 桃奈・若木 玲菜（高陽東）
17 松本 相子・大橋 明莉（広島工大）
18 宮崎 楓子・今田 梨瑚（五日市）
19 松浦 ひなた・大上 奈々（広島井口）
20 高橋 果歩・深川 雅咲（三次）
21 力石 美羽・井上 優奈（五日市）
22 中川 真緒・藤原 爽羽（舟入）
23 大元 彩葉・大上 莉香（広島観音）
24 中谷 美波・上田 穂香（尾道）
25 山道 紗季・吉田 穂乃香（廿日市西）
26 西岡 ひなた・髙橋 咲羽（尾道東）
27 川本 莉子・大田 結万（三原）
28 高橋 夏音・喜多村 璃帆（明王台）
29 森木 瑠那・加佐見 陽奈（安芸南）
30 平葦 悠・片山 いちか（海田）
31 中井 結愛・畠堀 梨愛（高陽東）
32 高田 穂花・寺田 椿（基町）
33 村木 柚音・中野 鈴菜（沼田）
34 重原 朔・大石 仁菜（庄原格致）
35 林 結華・増田 野乃（呉三津田）
36 菅原 ことの・山崎 歩果（廿日市）
37 石富 春・松本 唯来（広島観音）
38 藤田 あおい・垰尻 花菜（安芸南）
39 中西 統子・平原 佑夏（尾道東）
40 二反田 明優・山田 典子（舟入）
41 岡村 知奈・下田 茜（広島国泰寺）
42 室坂 真姫・敷田 美優（高陽東）
43 竹野 舞・兵頭 未歩（県立広島）
44 川端 花凛・髙口 志織（基町）
45 矢尾 優奈・桒田 佳帆子（市立福山）
46 村田 理緒・小山 晴子（広島井口）
47 清永 心結・春名 美音（五日市）
48 森野 陽穂・唐見 優香（三原）
49 岡田 楓花・花岡 乃愛（明王台）
50 陳之内 栞里・福田 朱里（廿日市）
51 村上 茅南・渡邊 朱里（盈進）
52 須藤 咲愛・上山 友華（祇園北）
53 飯尾 琴音・植野 成葉（沼田）
54 森本 真帆・上土井 遥香（広島工大）
55 河野 瑞希・吉森 有泉（高陽）
56 内田 千尋・内藤 藍子（廿日市）
57 近藤 凛・坂根 碧（舟入）
58 岩見 千裕・三春 ゆな（広島井口）
59 藤井 美雅・大元 ちゃこ（近大福山）
60 上田 あこ・岡田 莉奈（市立福山）
61 上田 心菜・石倉 由菜（可部）
62 増田 葵・藤井 明希（広島国泰寺）
63 藤山 小和・村上 星南（尾道）
64 大元 美咲・宗岡 ほのか（銀河学院）
65 竹増 愛結美・鷲尾 美空（三次）
66 高木 微友・安森 はる菜（修大協創）
67 武村 優花・木村 心春（安芸南）
68 脊戸 泉希・内海 穂南（尾道商業）
69 山口 凛・島田 木乃萌（海田）
70 石村 心桃華・田上 日葵（安古市）
71 村田 蒼依・清水 さくら（明王台）
72 山本 亜依・中村 柚希（広陵）
日浦 咲月
田山 くるみ
（国際学院）