２年男子シングルス

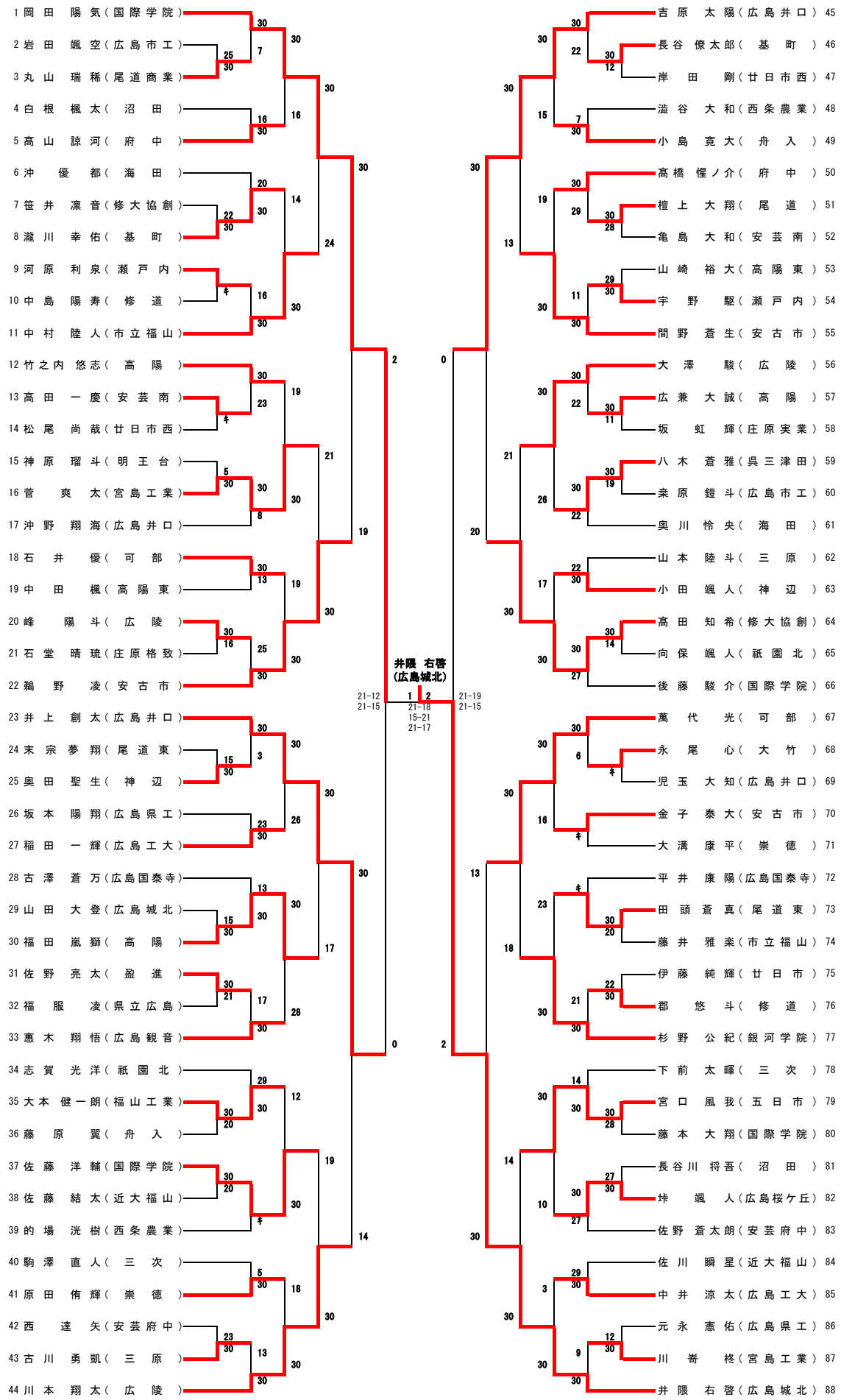
1 岡田 陽気（国際学院）
2 岩田 颯空（広島市工）
3 丸山 瑞稀（尾道商業）
4 白根 楓太（沼田）
5 高山 諒河（府中）
6 沖 優都（海田）
7 笹井 凛音（修大協創）
8 瀧川 幸佑（基町）
9 河原 利泉（瀬戸内）
10 中島 陽寿（修道）
11 中村 陸人（市立福山）
12 竹之内 悠志（高陽）
13 高田 一慶（安芸南）
14 松尾 尚哉（廿日市西）
15 神原 瑠斗（明王台）
16 菅 爽太（宮島工業）
17 沖野 翔海（広島井口）
18 石井 優（可部）
19 中田 楓（高陽東）
20 峰 陽斗（広陵）
21 石堂 晴琉（庄原格致）
22 鵜野 凌（安古市）
23 井上 創太（広島井口）
24 末宗 夢翔（尾道東）
25 奥田 聖生（神辺）
26 坂本 陽翔（広島県工）
27 稲田 一輝（広島工大）
28 古澤 蒼万（広島国泰寺）
29 山田 大登（広島城北）
30 福田 嵐獅（高陽）
31 佐野 亮太（盈進）
32 福服 凌（県立広島）
33 惠木 翔悟（広島観音）
34 志賀 光洋（祇園北）
35 大本 健一朗（福山工業）
36 藤原 翼（舟入）
37 佐藤 洋輔（国際学院）
38 佐藤 結太（近大福山）
39 的場 洸樹（西条農業）
40 駒澤 直人（三次）
41 原田 侑輝（崇徳）
42 西 達矢（安芸府中）
43 古川 勇凱（三原）
44 川本 翔太（広陵）
井隈 右啓
（広島城北）
21-12
21-15
21-18
15-21
21-17
21-19
21-15
吉原 太陽（広島井口） 45
長谷 僚太郎（基町） 46
岸田 剛（廿日市西） 47
澁谷 大和（西条農業） 48
小島 寛大（舟入） 49
髙橋 惺ノ介（府中） 50
檀上 大翔（尾道） 51
亀島 大和（安芸南） 52
山崎 裕大（高陽東） 53
宇野 駆（瀬戸内） 54
間野 蒼生（安古市） 55
大澤 駿（広陵） 56
広兼 大誠（高陽） 57
坂 虹輝（庄原実業） 58
八木 蒼雅（呉三津田） 59
桒原 鎧斗（広島市工） 60
奥川 怜央（海田） 61
山本 陸斗（三原） 62
小田 颯人（神辺） 63
髙田 知希（修大協創） 64
向保 颯人（祇園北） 65
後藤 駿介（国際学院） 66
萬代 光（可部） 67
永尾 心（大竹） 68
児玉 大知（広島井口） 69
金子 泰大（安古市） 70
大溝 康平（崇徳） 71
平井 康陽（広島国泰寺） 72
田頭 蒼真（尾道東） 73
藤井 雅楽（市立福山） 74
伊藤 純輝（廿日市） 75
郡 悠斗（修道） 76
杉野 公紀（銀河学院） 77
下前 太暉（三次） 78
宮口 風我（五日市） 79
藤本 大翔（国際学院） 80
長谷川 将吾（沼田） 81
垰 颯人（広島桜ケ丘） 82
佐野 蒼太朗（安芸府中） 83
佐川 瞬星（近大福山） 84
中井 涼太（広島工大） 85
元永 憲佑（広島県工） 86
川嵜 柊（宮島工業） 87
井隈 右啓（広島城北） 88