1年女子シングルス

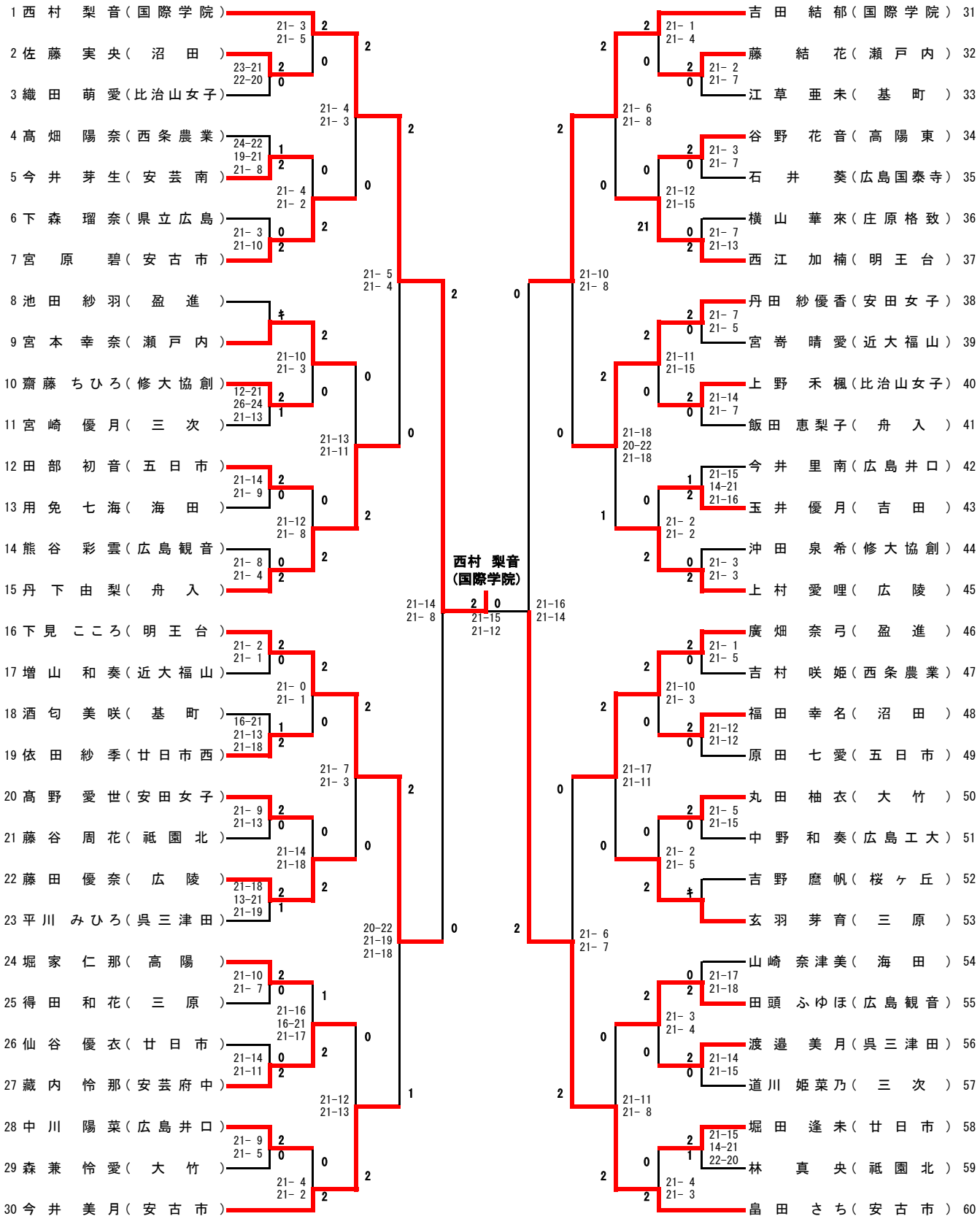
1 西村 梨音（国際学院）
2 佐藤 実央（沼田）
3 織田 萌愛（比治山女子）
4 髙畑 陽奈（西条農業）
5 今井 芽生（安芸南）
6 下森 瑠奈（県立広島）
7 宮原 碧（安古市）
8 池田 紗羽（盈進）
9 宮本 幸奈（瀬戸内）
10 齋藤 ちひろ（修大協創）
11 宮崎 優月（三次）
12 田部 初音（五日市）
13 用免 七海（海田）
14 熊谷 彩雲（広島観音）
15 丹下 由梨（舟入）
16 下見 こころ（明王台）
17 増山 和奏（近大福山）
18 酒匂 美咲（基町）
19 依田 紗季（廿日市西）
20 髙野 愛世（安田女子）
21 藤谷 周花（祇園北）
22 藤田 優奈（広陵）
23 平川 みひろ（呉三津田）
24 堀家 仁那（高陽）
25 得田 和花（三原）
26 仙谷 優衣（廿日市）
27 藏内 怜那（安芸府中）
28 中川 陽菜（広島井口）
29 森兼 怜愛（大竹）
30 今井 美月（安古市）
31 吉田 結郁（国際学院）
32 藤 結花（瀬戸内）
33 江草 亜未（基町）
34 谷野 花音（高陽東）
35 石井 葵（広島国泰寺）
36 横山 華來（庄原格致）
37 西江 加楠（明王台）
38 丹田 紗優香（安田女子）
39 宮嵜 晴愛（近大福山）
40 上野 禾楓（比治山女子）
41 飯田 恵梨子（舟入）
42 今井 里南（広島井口）
43 玉井 優月（吉田）
44 沖田 泉希（修大協創）
45 上村 愛哩（広陵）
46 廣畑 奈弓（盈進）
47 吉村 咲姫（西条農業）
48 福田 幸名（沼田）
49 原田 七愛（五日市）
50 丸田 柚衣（大竹）
51 中野 和奏（広島工大）
52 吉野 麿帆（桜ヶ丘）
53 玄羽 芽育（三原）
54 山崎 奈津美（海田）
55 田頭 ふゆほ（広島観音）
56 渡邉 美月（呉三津田）
57 道川 姫菜乃（三次）
58 堀田 逢未（廿日市）
59 林 真央（祇園北）
60 畠田 さち（安古市）
西村 梨音
（国際学院）