福山地区秋季総体バドミントン競技　　2025年9月6日　福山誠之館高校
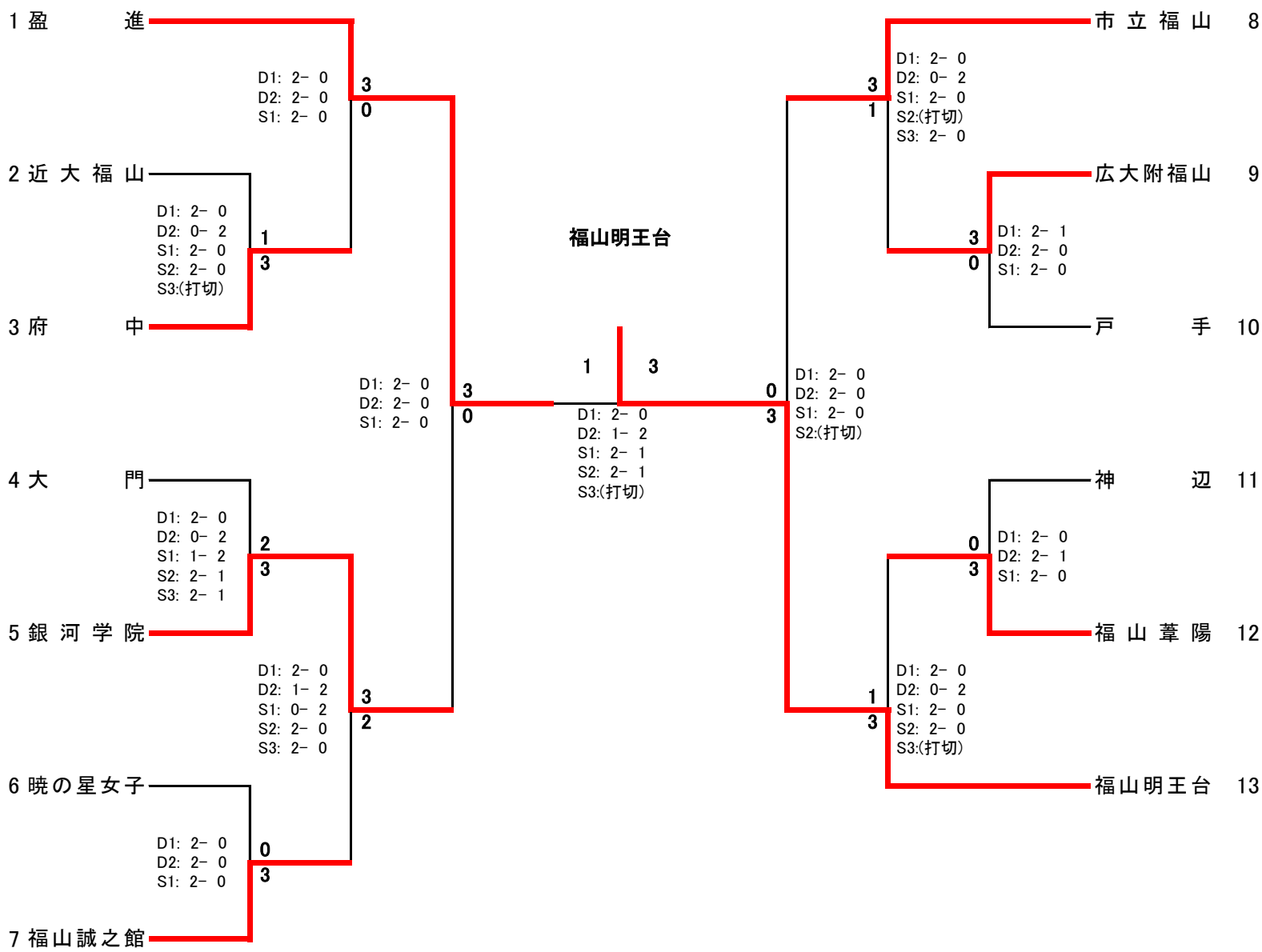
女子団体