女子シングルス

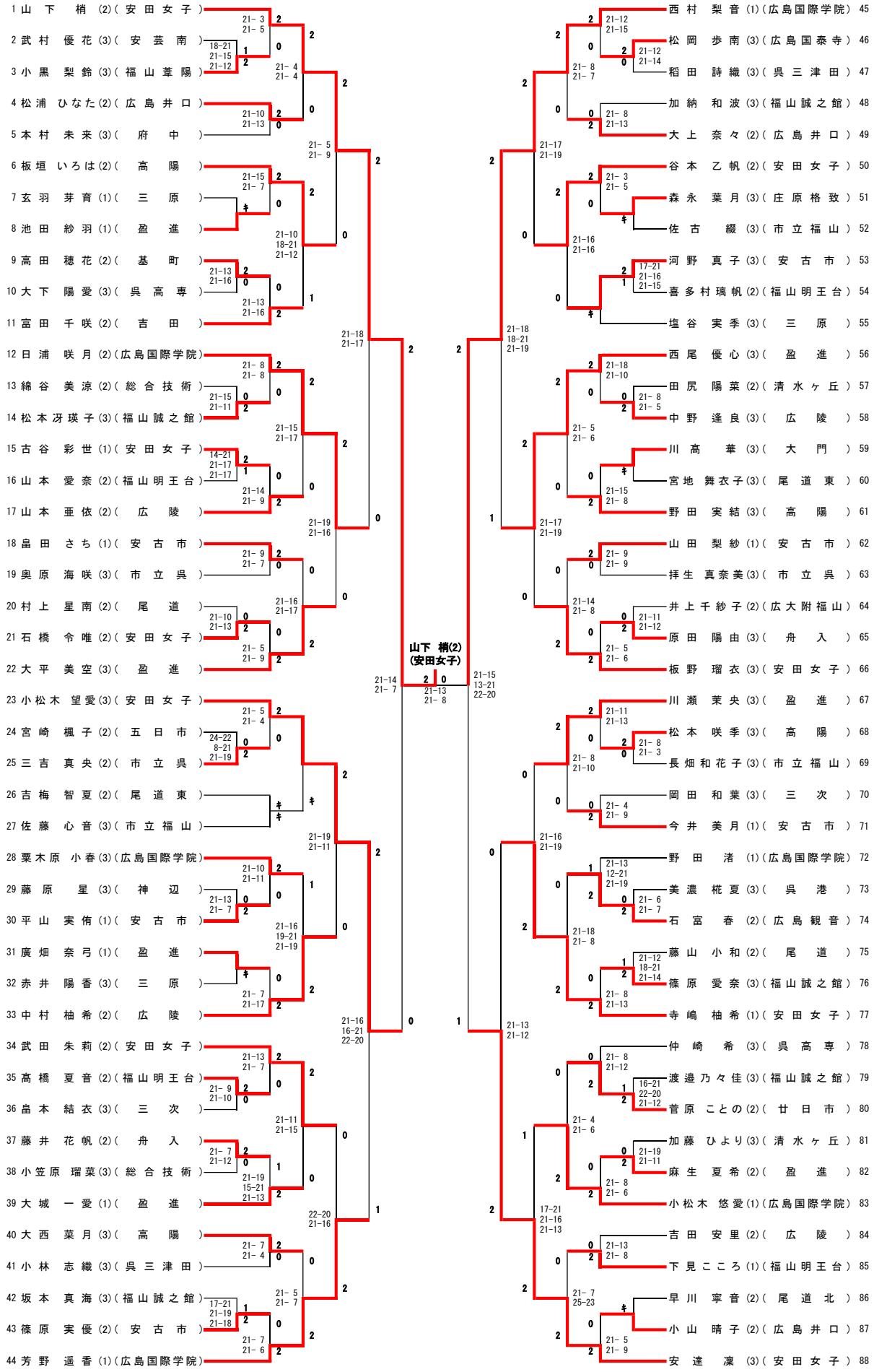
1 山下 梢 (2)(安田女子)
2 武村 優花 (3)(安芸南)
3 小黒 梨鈴 (3)(福山葦陽)
4 松浦 ひなた (2)(広島井口)
5 本村 未来 (3)(府中)
6 板垣 いろは (2)(高陽)
7 玄羽 芽育 (1)(三原)
8 池田 紗羽 (1)(盈進)
9 高田 穂花 (2)(基町)
10 大下 陽愛 (3)(呉高専)
11 富田 千咲 (2)(吉田)
12 日浦 咲月 (2)(広島国際学院)
13 綿谷 美涼 (2)(総合技術)
14 松本 冴瑛子 (3)(福山誠之館)
15 古谷 彩世 (1)(安田女子)
16 山本 愛奈 (2)(福山明王台)
17 山本 亜依 (2)(広陵)
18 畠田 さち (1)(安古市)
19 奥原 海咲 (3)(市立呉)
20 村上 星南 (2)(尾道)
21 石橋 令唯 (2)(安田女子)
22 大平 美空 (3)(盈進)
23 小松木 望愛 (3)(安田女子)
24 宮崎 楓子 (2)(五日市)
25 三吉 真央 (2)(市立呉)
26 吉梅 智夏 (2)(尾道東)
27 佐藤 心音 (3)(市立福山)
28 粟木原 小春 (3)(広島国際学院)
29 藤原 星 (3)(神辺)
30 平山 実侑 (1)(安古市)
31 廣畑 奈弓 (1)(盈進)
32 赤井 陽香 (3)(三原)
33 中村 柚希 (2)(広陵)
34 武田 朱莉 (2)(安田女子)
35 高橋 夏音 (2)(福山明王台)
36 畠本 結衣 (3)(三次)
37 藤井 花帆 (2)(舟入)
38 小笠原 瑠菜 (3)(総合技術)
39 大城 一愛 (1)(盈進)
40 大西 菜月 (3)(高陽)
41 小林 志織 (3)(呉三津田)
42 坂本 真海 (3)(福山誠之館)
43 篠原 実優 (2)(安古市)
44 芳野 遥香 (1)(広島国際学院)
45 西村 梨音 (1)(広島国際学院)
46 松岡 歩南 (3)(広島国泰寺)
47 稲田 詩織 (3)(呉三津田)
48 加納 和波 (3)(福山誠之館)
49 大上 奈々 (2)(広島井口)
50 谷本 乙帆 (2)(安田女子)
51 森永 葉月 (3)(庄原格致)
52 佐古 綴 (3)(市立福山)
53 河野 真子 (3)(安古市)
54 喜多村 璃帆 (2)(福山明王台)
55 塩谷 実季 (3)(三原)
56 西尾 優心 (3)(盈進)
57 田尻 陽菜 (2)(清水ヶ丘)
58 中野 逢良 (3)(広陵)
59 川高 華 (3)(大門)
60 宮地 舞衣子 (3)(尾道東)
61 野田 実結 (3)(高陽)
62 山田 梨紗 (1)(安古市)
63 拝生 真奈美 (3)(市立呉)
64 井上 千紗子 (2)(広大附福山)
65 原田 陽由 (3)(舟入)
66 板野 瑠衣 (3)(安田女子)
67 川瀬 茉央 (3)(盈進)
68 松本 咲季 (3)(高陽)
69 長畑 和花子 (3)(市立福山)
70 岡田 和葉 (3)(三次)
71 今井 美月 (1)(安古市)
72 野田 渚 (1)(広島国際学院)
73 美濃 椛夏 (3)(呉港)
74 石富 春 (2)(広島観音)
75 藤山 小和 (2)(尾道)
76 篠原 愛奈 (3)(福山誠之館)
77 寺嶋 柚希 (1)(安田女子)
78 仲崎 希 (3)(呉高専)
79 渡邉乃々佳 (3)(福山誠之館)
80 菅原 ことの (2)(廿日市)
81 加藤 ひより (3)(清水ヶ丘)
82 麻生 夏希 (2)(盈進)
83 小松木 悠愛 (1)(広島国際学院)
84 吉田 安里 (2)(広陵)
85 下見 こころ (1)(福山明王台)
86 早川 寧音 (2)(尾道北)
87 小山 晴子 (2)(広島井口)
88 安達 凜 (3)(安田女子)
山下 梢(2)
(安田女子)