令和8年度　広島県高等学校秋季バスケットボール大会
兼　第79回全国高等学校バスケットボール選手権大会 広島県大会(女子の部)

（4回戦以降）

☆印のチームは、その日の第1試合のTO

※印の試合の勝ちチームは、次の日の第1試合のTO

広島皆実	1
県立広島	2
呉三津田	3
市立広商	4
戸手	5
ND清心	6
福山葦陽	7
AICJ	8
庄原格致	9
西条農業	10
神辺	11
安芸府中	12
尾道東	13
呉高専	14
宮島工業	15
暁の星女子	16
如水館	17
廿日市	18
県立広商	19
広島観音	20
武田	21
福山商業・近大福山	22
美鈴が丘	23
広島文教	24
世羅	25
広陵	26
基町	27
三次青陵	28
広島なぎさ	29
広大福山	30
沼田	31
広島井口	32
市立福山	33
尾道北・広島商船	34
広	35
舟入	36
英数学館	37
比治山学園	38

39	銀河学院
40	五日市
41	広大附属
42	可部
43	呉宮原・大柿・呉工業
44	海田
45	盈進
46	広島工大
47	尾道
48	修大協創
49	広島女学院
50	安古市
51	福山明王台
52	大竹・瀬戸内
53	安田女子
54	近大東広島
55	総合技術
56	呉商業
57	神辺旭
58	市立呉
59	進徳女子
60	祇園北
61	広島中等
62	三原
63	福山誠之館
64	熊野
65	廿日市西
66	大門
67	高陽東
68	広島国際学院
69	高陽
70	尾道商業
71	新庄
72	三次
73	府中東
74	広島国泰寺
75	府中
76	清水ケ丘

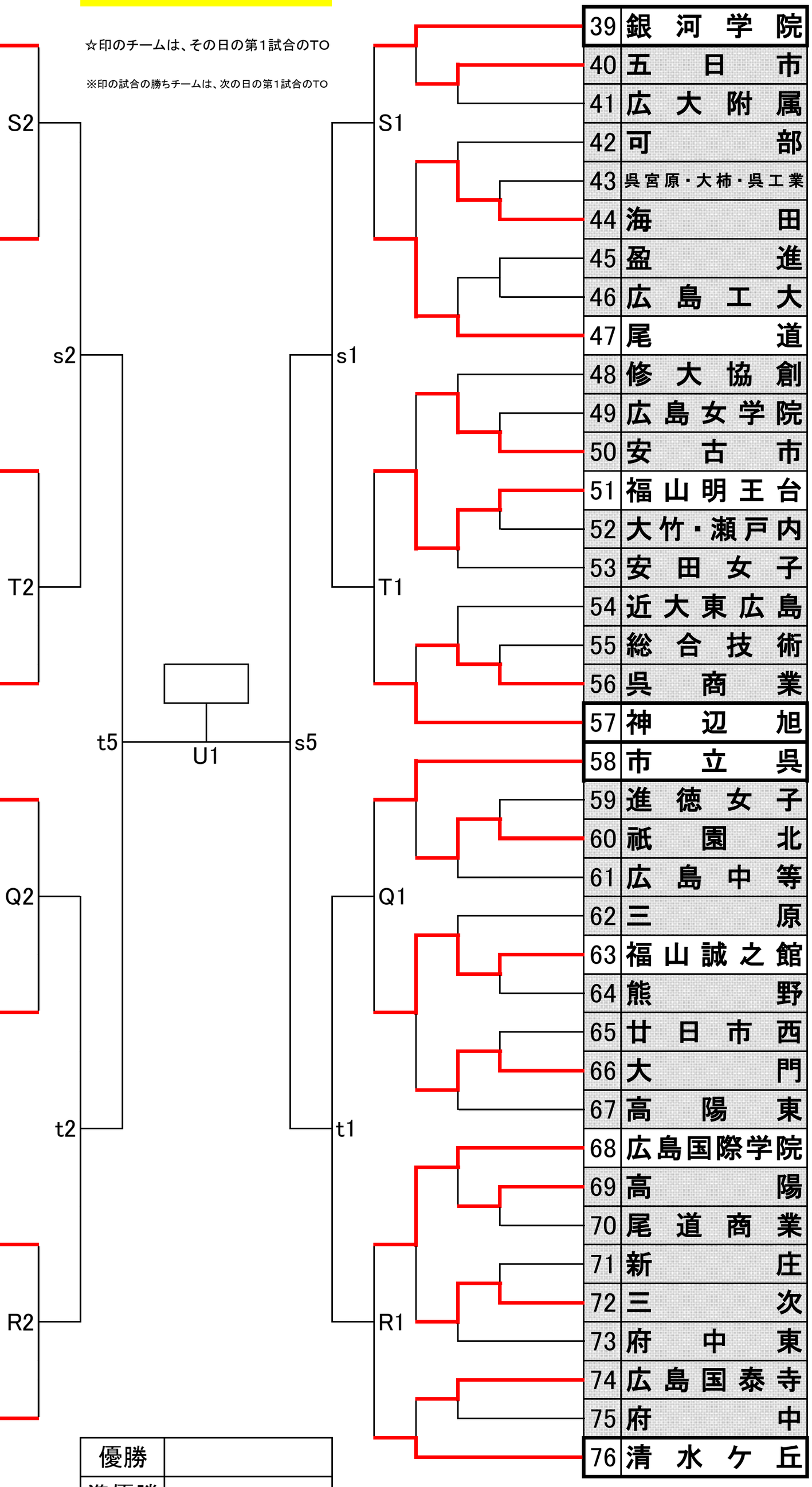

優勝	
準優勝	
3位	
3位	

広島県高体連バスケットボール部