# 第73回広島県高等学校バスケットボール新人大会大会　（男子）

## 結　果　表

1月17，18，24，25日

チャレンジこざかなくんアリーナ・三原高校・ピースリーホームバンブー総合公園

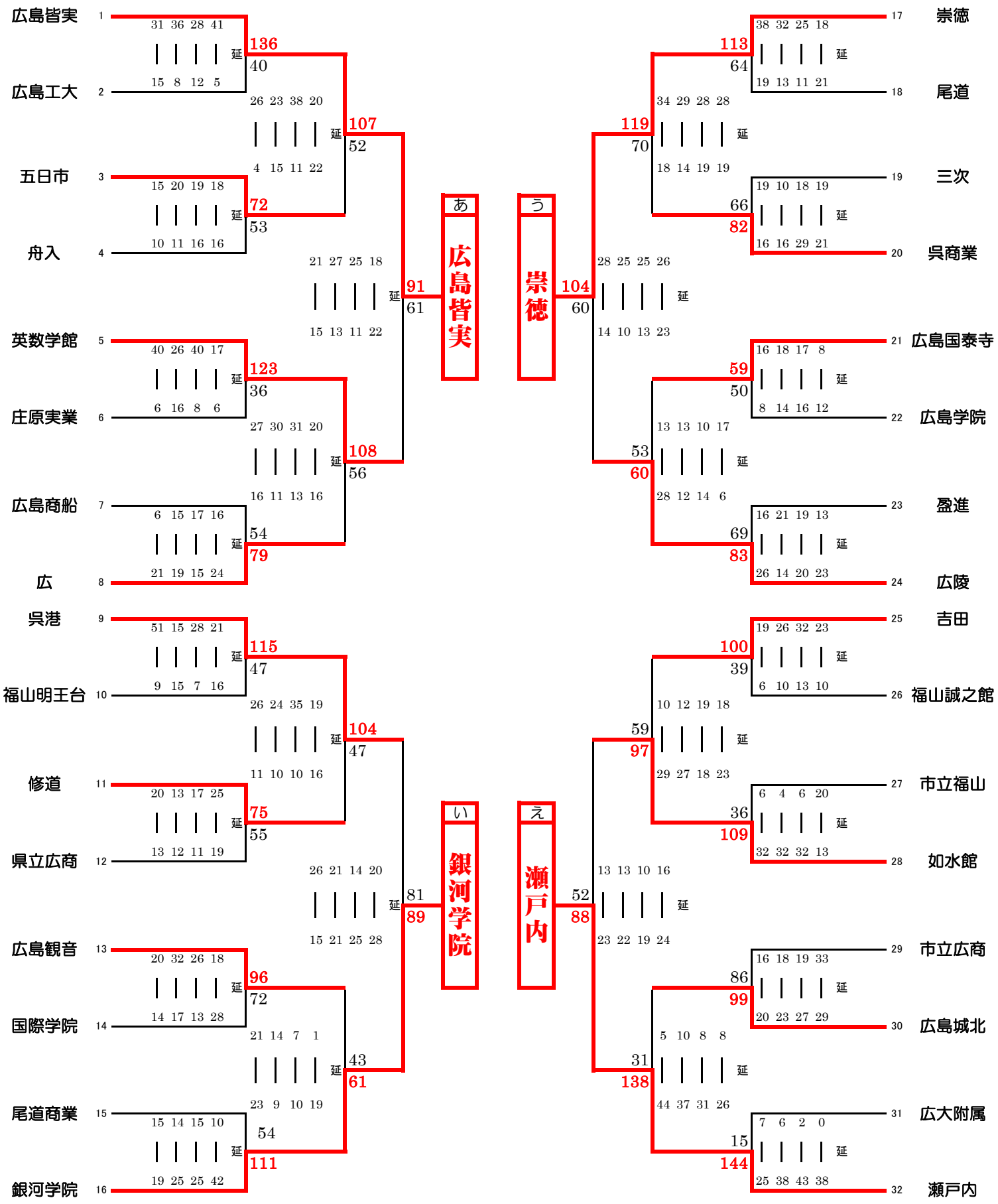


広島県高体連バスケットボール部